Уважаемый покупатель,

Благодарим Вас за выбор душевого уголка AVEK Kult ! Вы приобрели изделие, разработанное и изготовленное в соответствии с современными стандартами безопасности и рассчитанное на длительный период службы благодаря применению только лучших материалов и комплектующих. Правильное функционирование изделия в большой мере зависит от качества сборки; пожалуйста, доверяйте ее только профессионалам. В установке уголка есть много тонкостей, не зная о которых, установщик не сможет собрать изделие так, чтобы оно работало корректно.

Пожалуйста, ознакомьтесь с инструкцией по сборке и эксплуатации

Внимание!

Риск получения травм и/ или порчи изделия:
ни при каких обстоятельствах каленое стекло не должно непосредственно контактировать с металлическими частями или предметами. Между стеклом и металлом всегда должен присутствовать корректно установленный уплотнитель, кроме случаев, предусмотренных конструкцией. Не прикасайтесь к торцам стекла инструментами, не пытайтесь резать или подтачивать стекло, это приведет к его разрушению и, возможно, к травмам !

Закаленное безопасное стекло гораздо прочнее обычного стекла, но и оно может быть разрушено при неправильном обращении. Например, глубокая царапина или контакт с более твердой поверхностью (напр. с головкой самореза) может вызвать разрушение стекла. При разрушении стекло с громким звуком разлетается на тысячи маленьких осколков, что значительно уменьшает, но не исключает вероятность травмы. Пожалуйста, обращайтесь со стеклом бережно и в соответствии с данной инструкцией.

Пожалуйста , внимательно прочитайте данную инструкцию перед сборкой, проверьте комплектность и убедитесь, что детали уголка не были повреждены во время транспортировки. В случае обнаружения некомплектности или повреждений, пожалуйста незамедлительно обратитесь к Продавцу. Претензии об обнаруженных дефектах товара принимаются только до начала сборки/установки изделия.

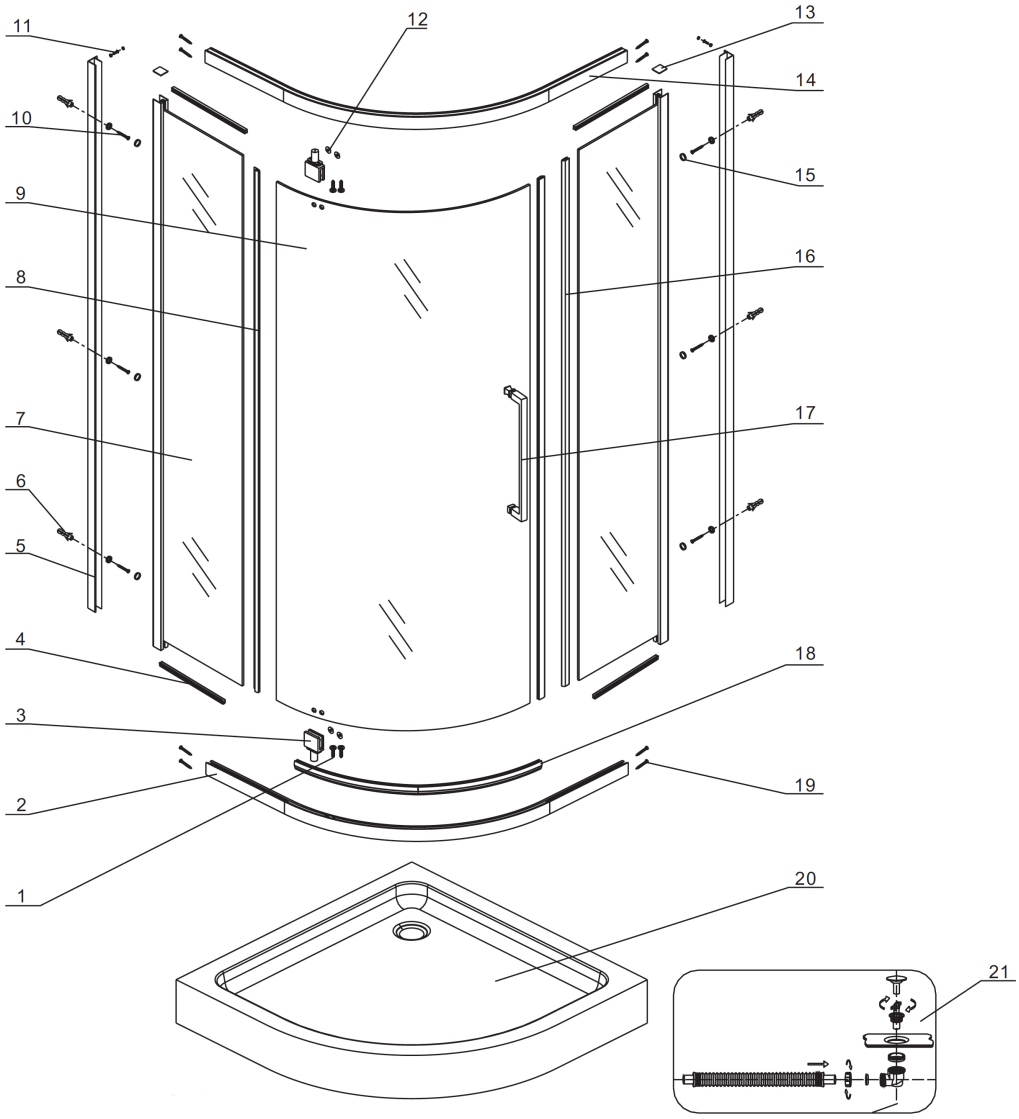

№	Описание	Пиктограмма	Ед. изм	Кол-во
1	Саморез 5х25		шт	4
2	Профиль нижний		шт	1
3	Петля дверная		шт	2
4	Уплотн-ль «U»-образный		шт	4
5	Пристенн. профиль		шт	2
6	Дюбель		шт	6
7	Стекл. дверь		шт	2

№	Описание	Пиктограмма	Ед изм	Кол-во
8	Уплотнитель		шт	1
9	Стекл. дверь		шт	1
10	Саморез 4х25		шт	6
11	Саморез 4х12		шт	6
12	Прокладка		шт	4
13	Заглушка		шт	2
14	Профиль верхний		шт	1

№	Описание	Пиктограмма	Ед. изм	Кол-во
15	заглушка		ком пл.	12
16	Магнитный профиль		шт	2
17	Ручка		шт	1
18	Уплотнитель		шт	1
19	Саморез 4х30		шт	8
20	Поддон (опционально)		шт	1
21	Сифон (опционально)		шт	1

Необходимые инструменты

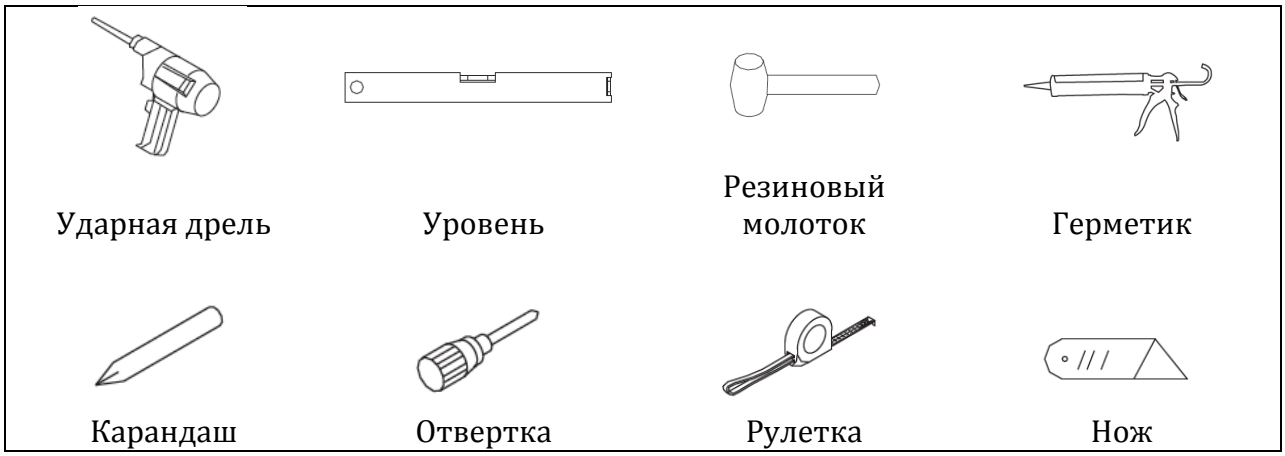

Установка поддона

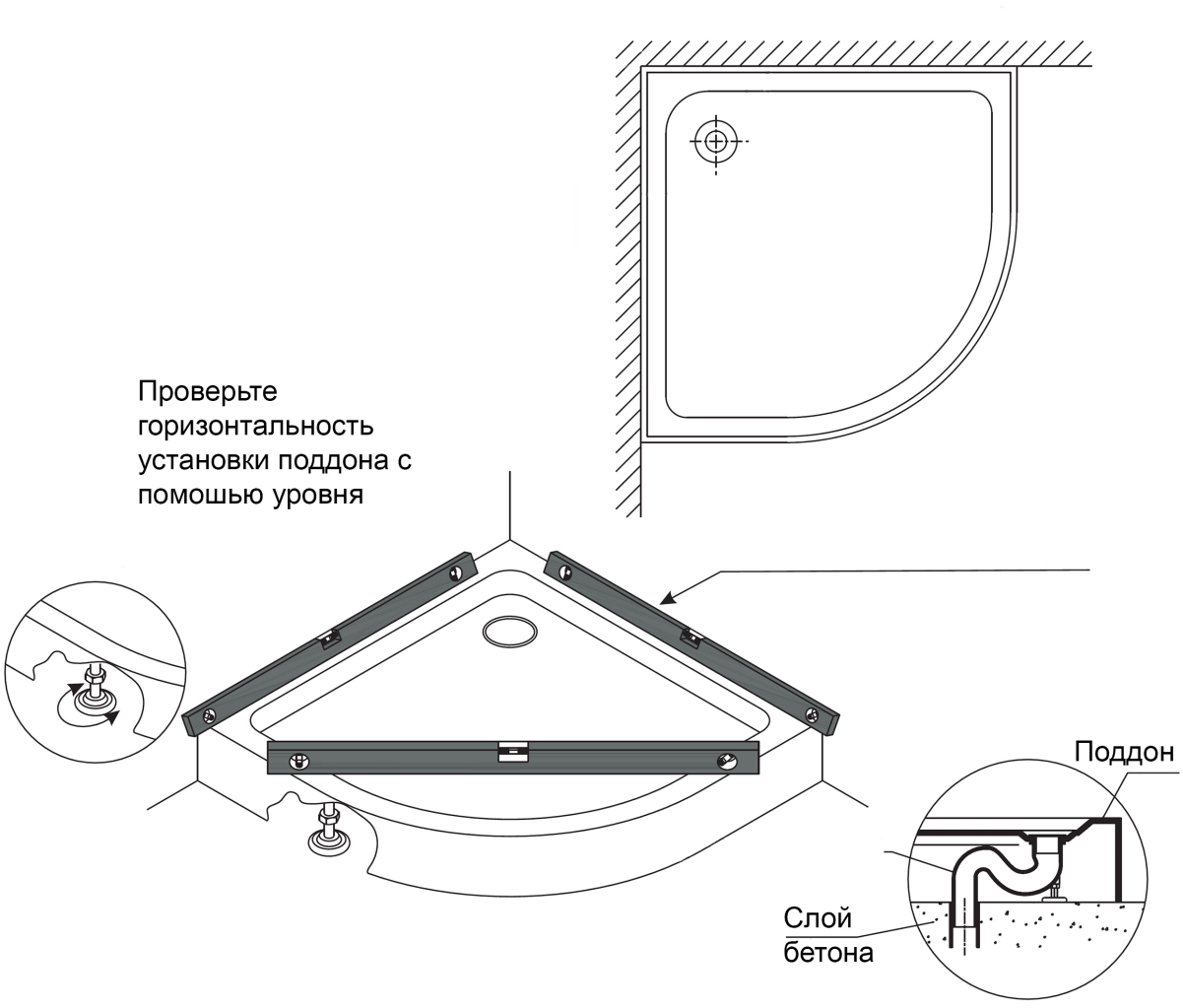

Сборка рамки

А

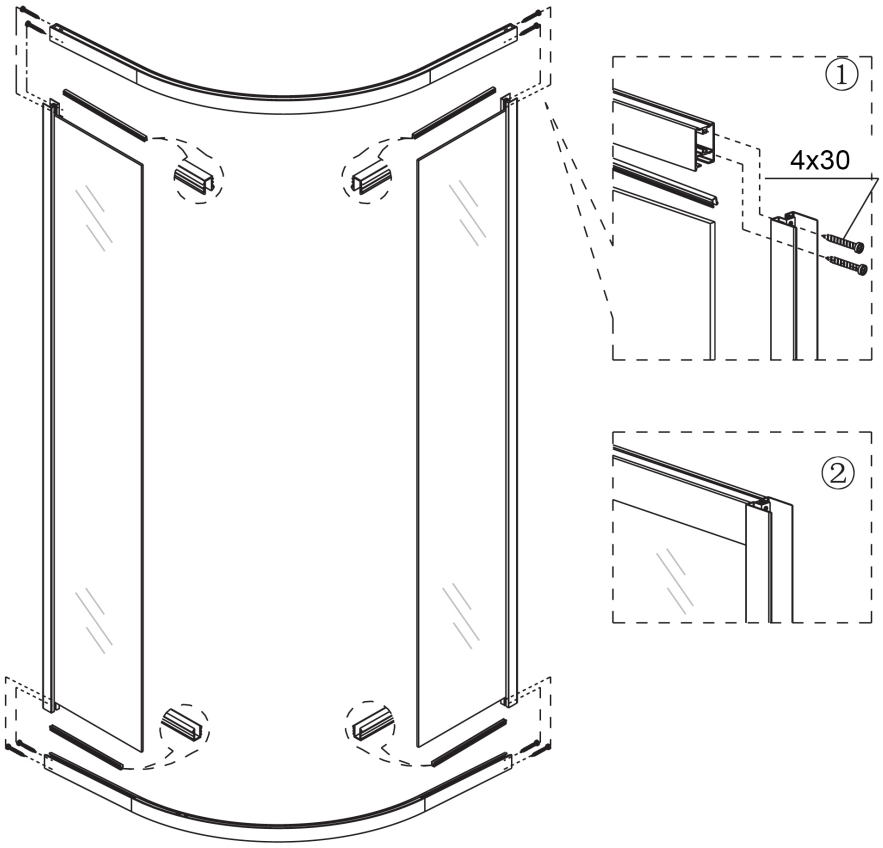

Б

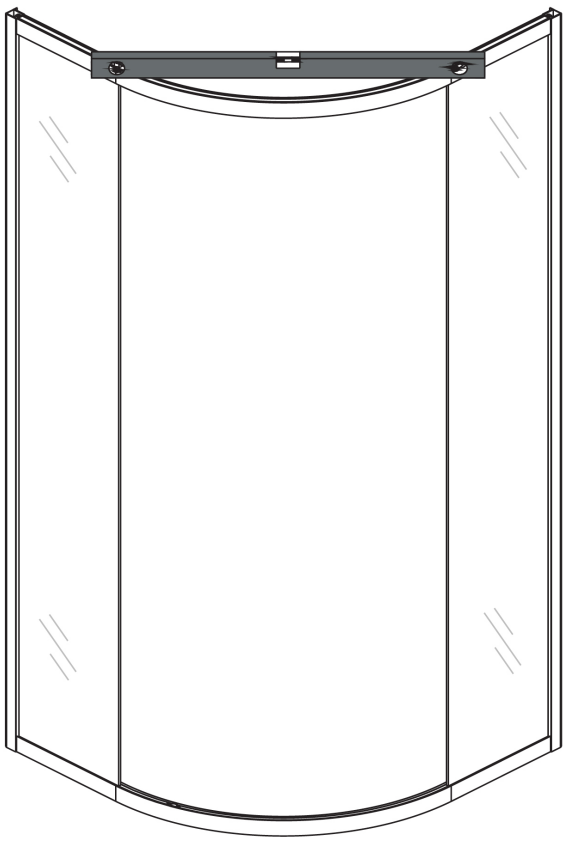

Подготовка к установке

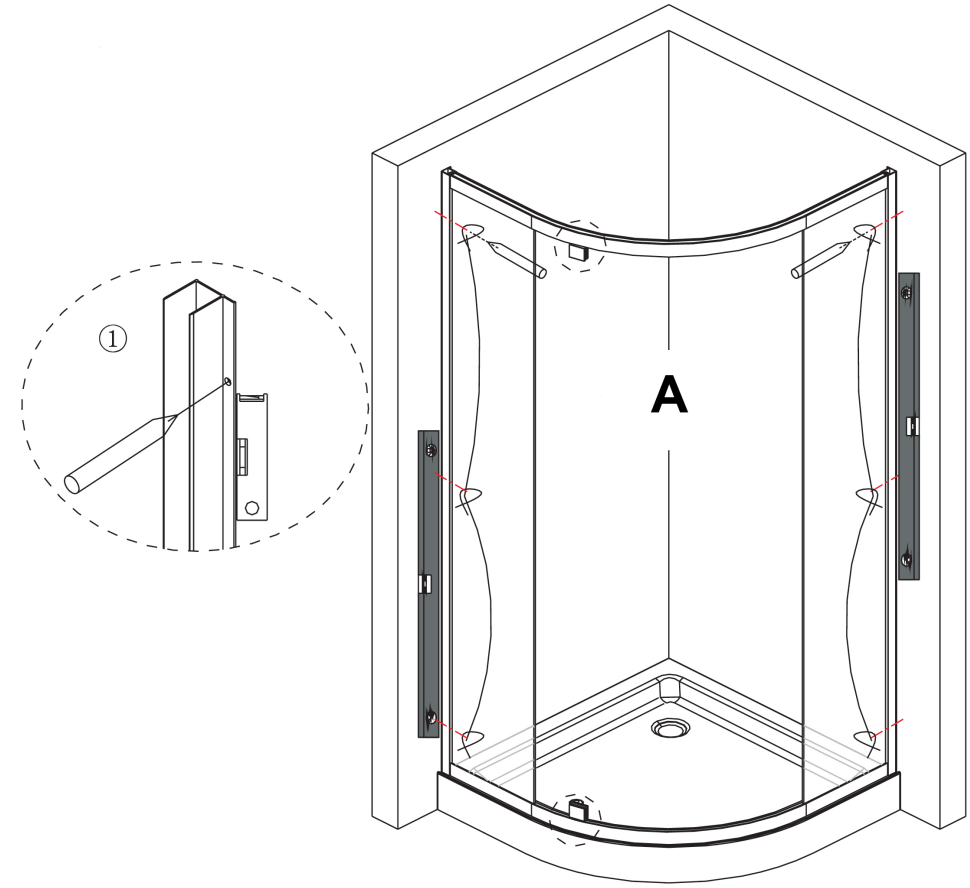

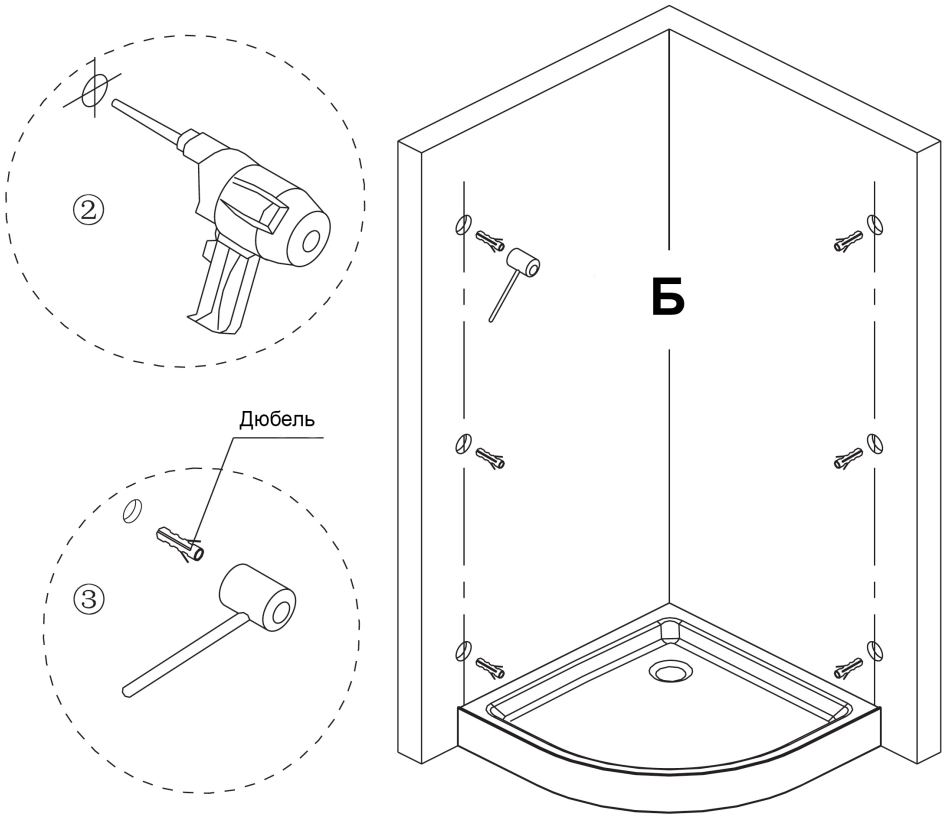

Установка рамки

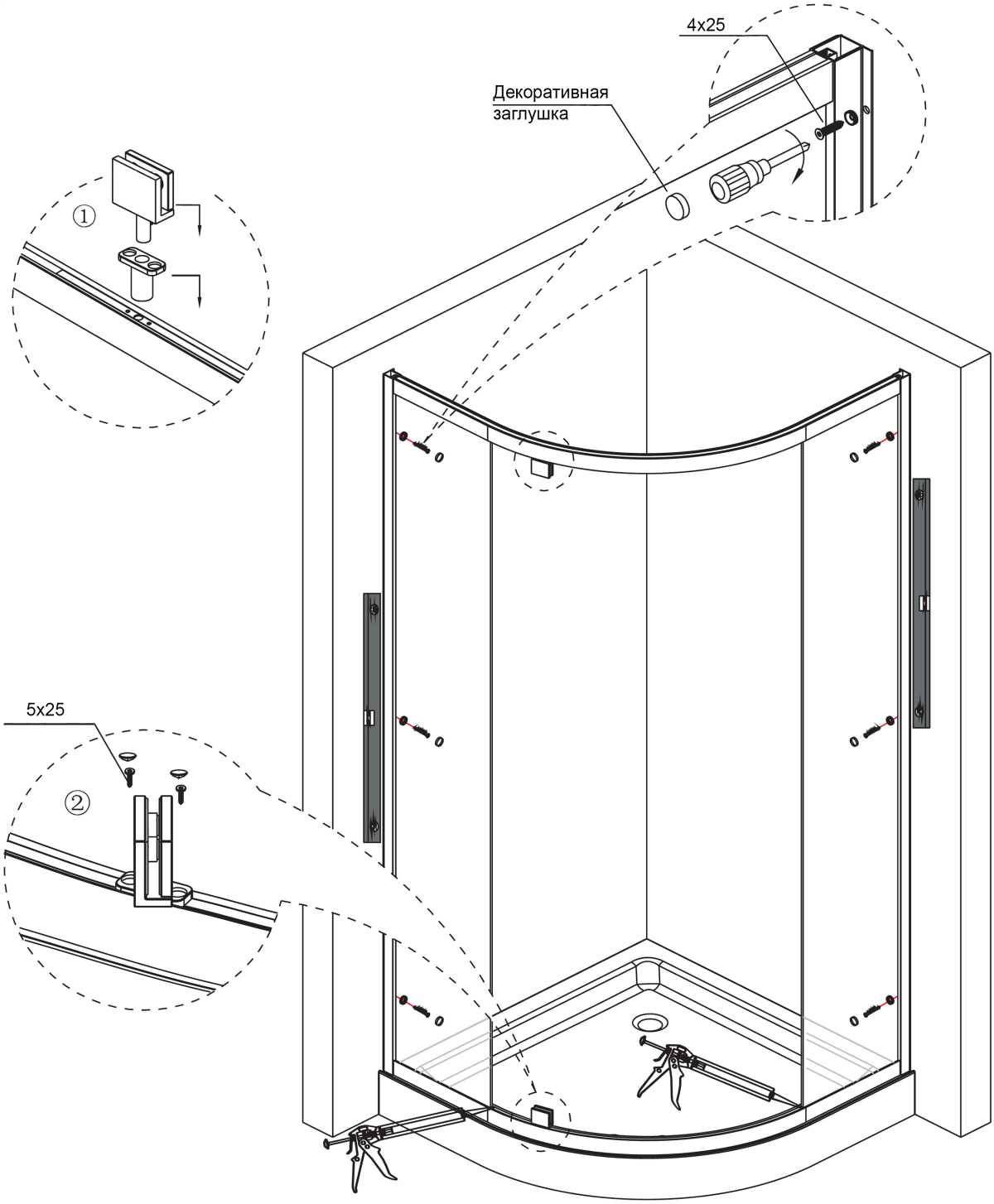

Установка двери

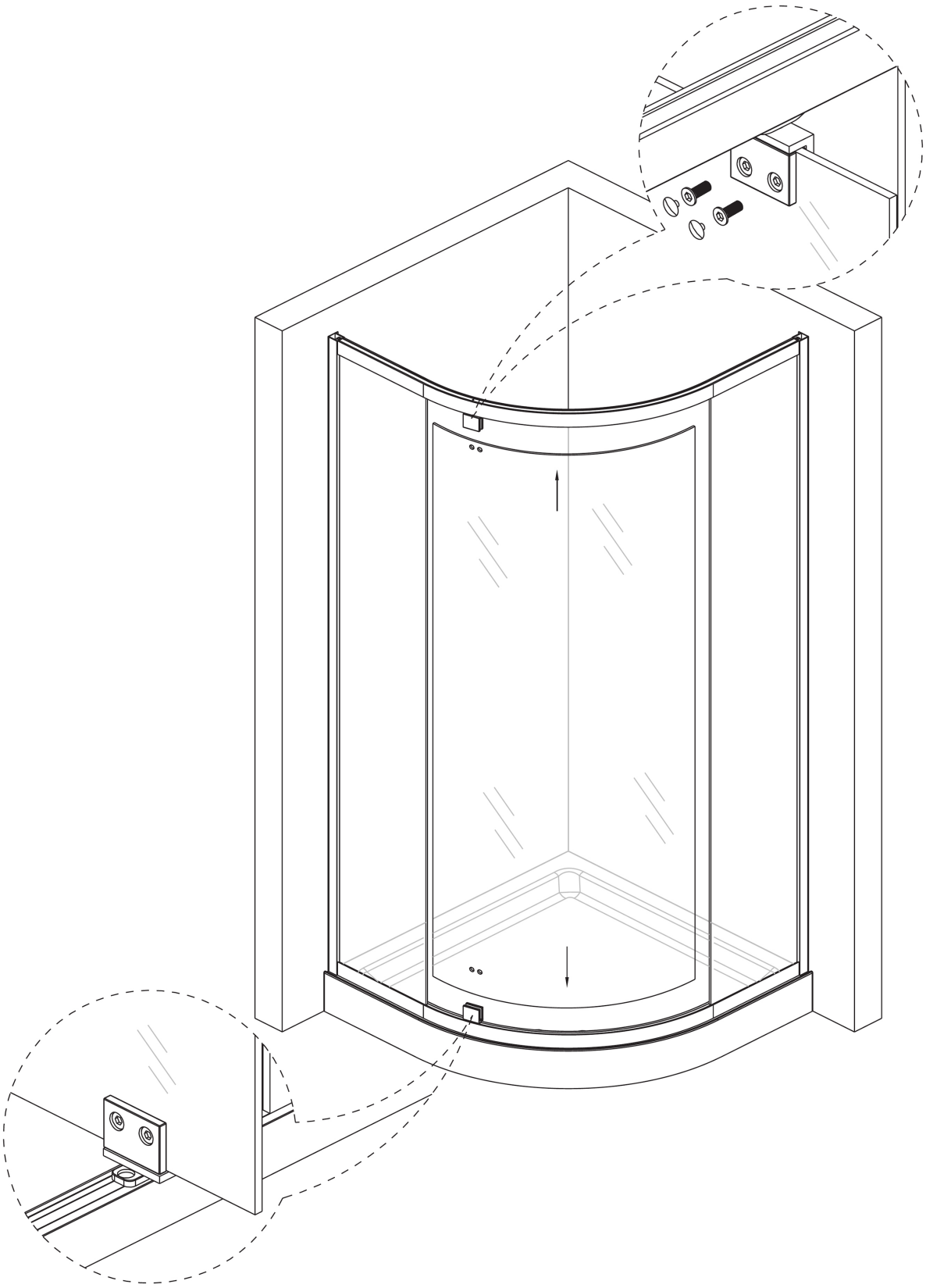

Установка уплотнителей

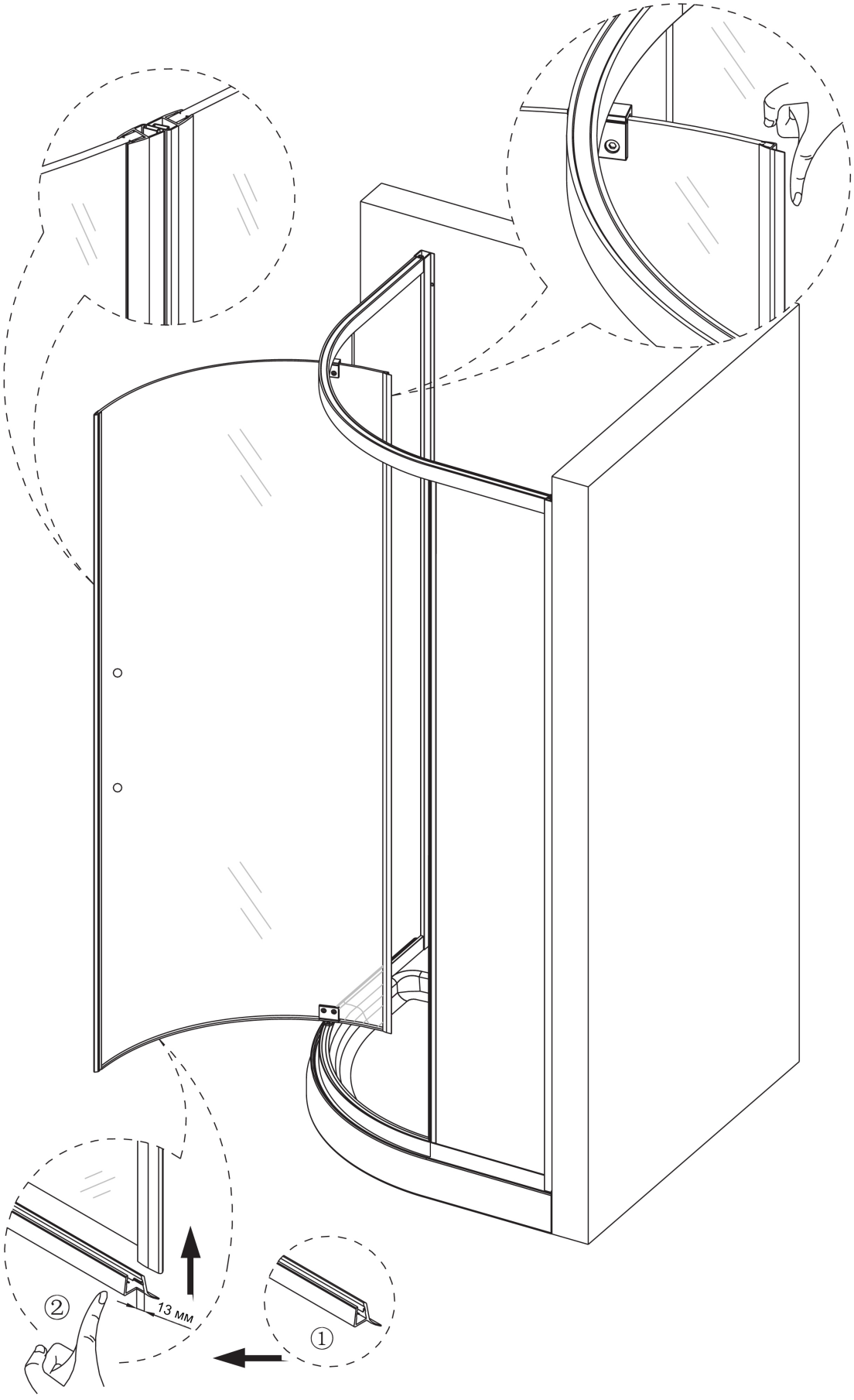

Установка ручки, регулировка

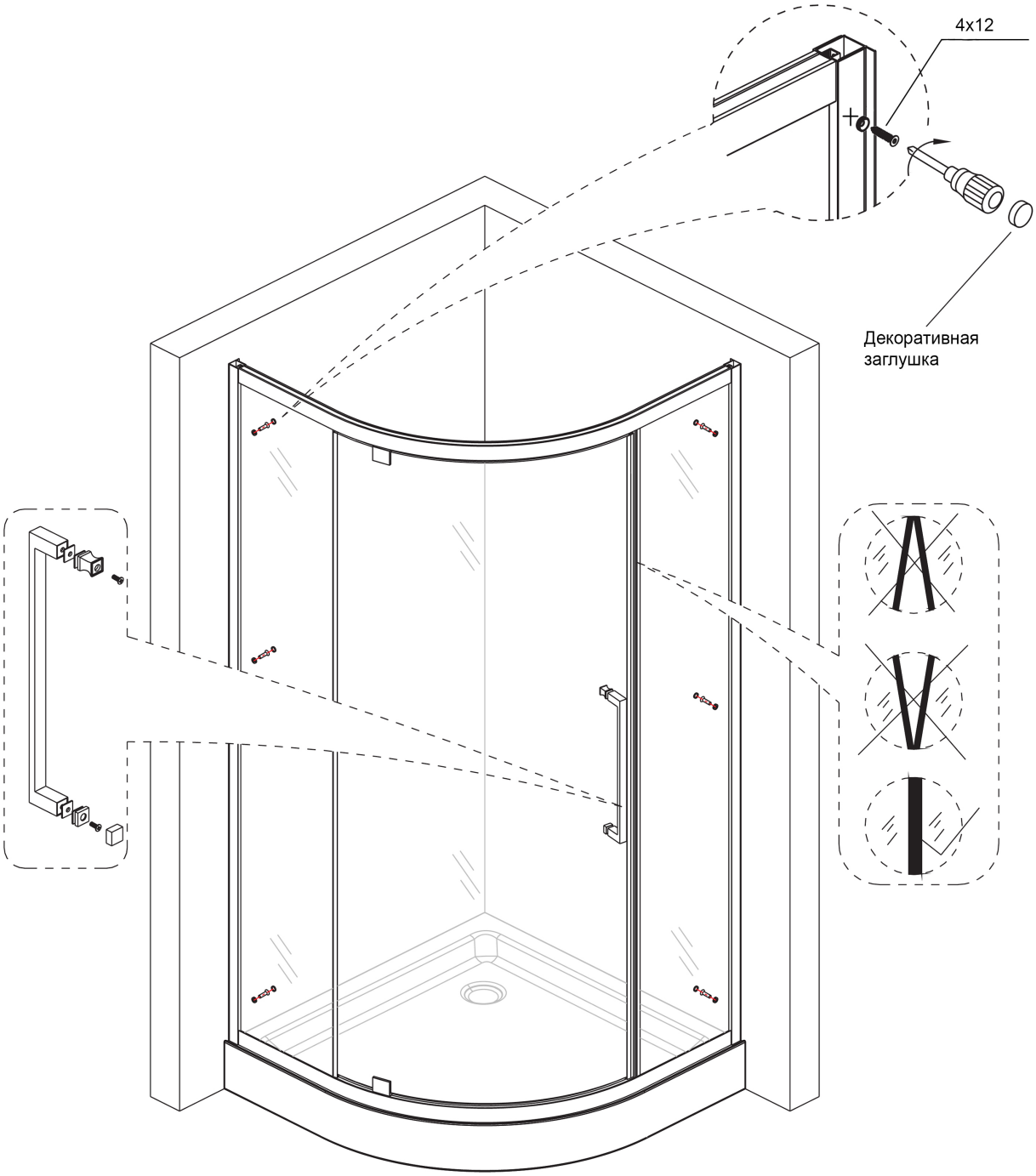

Герметизация

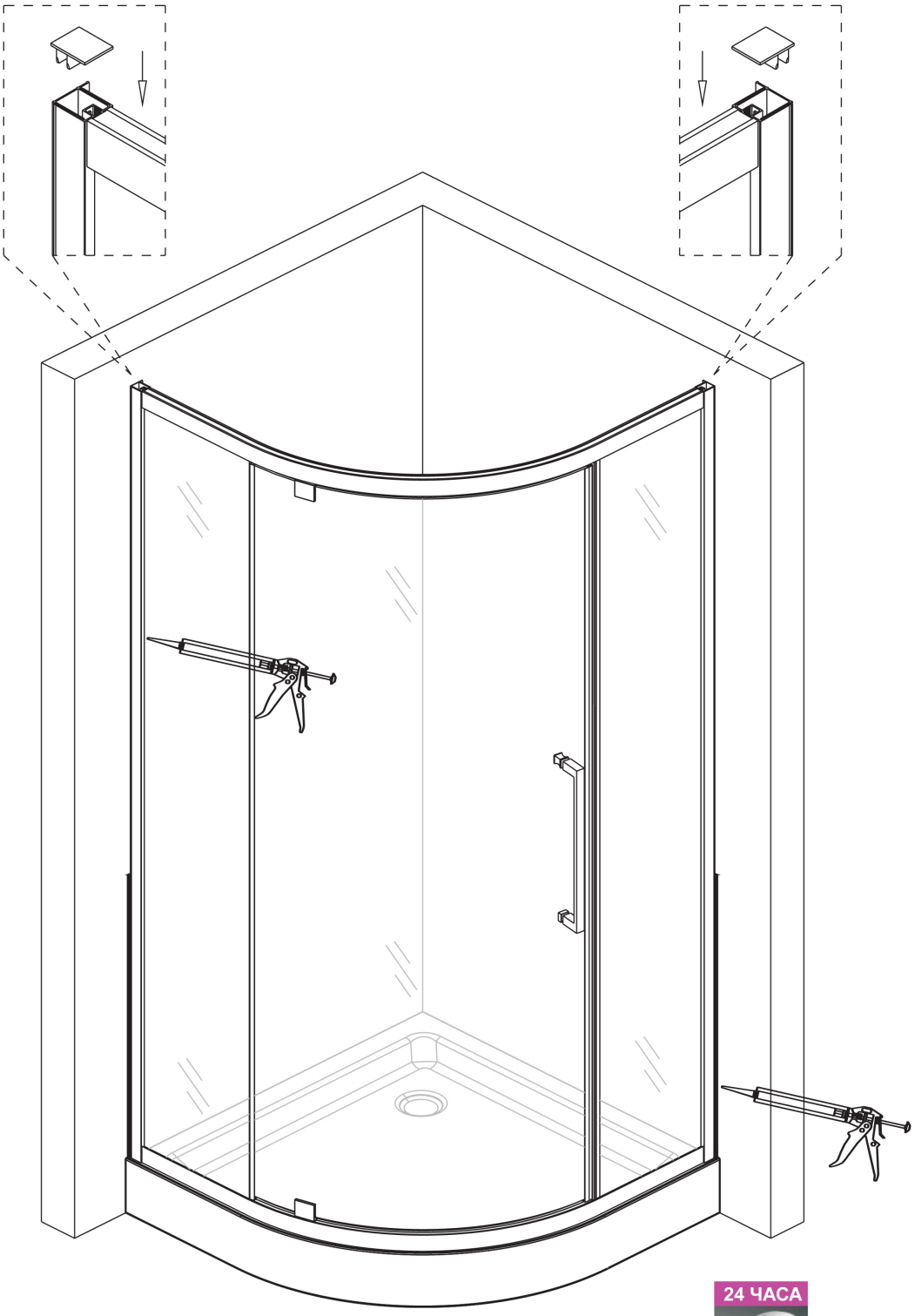

Обработать герметиком:
- прилегание пристенного профиля к стене изнутри
- прилегание поддона к стене
- прилегание нижнего профиля к поддону только изнутри
- прилегание вертикального профиля к стене от поддона на высоту ~100мм снаружи
- все вертикальные соединения внизу рамки только снаружи

Дать высохнуть 24 часа

Уход за душевым уголком

1. Мойка

Пожалуйста используйте только мягкую сухую ткань для чистки поверхностей уголка и поддона. В случае наличия небольших загрязнений, пожалуйста используйте мягкую ткань или губку, смоченную мягким моющим средством. Для удаления прилипшей грязи можно использовать этиловый спирт.

Используя специальные средства для очистки ванн, следуйте инструкции, предлагающейся к данным средствам.

Не используйте для очистки следующие вещества: растворы кислот и щелочей, хлорсодержащие средства, растворители, за исключением этилового спирта, моющие порошки. Нарушение данной рекомендации приведет к порче материалов уголка, также возможно негативное влияние на кожу человека вплоть до химических ожогов.

2. Использование и уход за раздвижной дверью

1. Избегайте ударов по двери, это приведет к перекосу или порче механизма
2. Для очистки направляющих и роликов регулярно обрабатывайте их смазкой (специальным маслом или воском)

3. Уход за закаленным стеклом

1. Не допускайте контакта стекла с острыми предметами
2. Не применяйте коррозионно-активные жидкости и растворители
3. Не вытирайте стекло жесткими или абразивными материалами

4. Уход за алюминиевыми профилями

1. Избегайте продолжительного воздействия прямого солнечного света – оно вызывает выцветание окрашенного изделия.
2. Не допускайте попадания коррозионно-активных жидкостей или материалов
3. Не используйте порошки или грубые материалы (напр. зубную пасту) для очистки
4. Не царапайте поверхность профиля
5. Для окрашенных поверхностей используйте только нейтральные моющие средства.

5. Использование и уход за акриловым поддоном

1. Не используйте острые предметы, акрил легко царапается
2. Не применяйте коррозионно-активные жидкости и растворители – акрил потеряет блеск
3. Не вытирайте акрил жесткими или абразивными материалами